Артикул 94303

MGBOT®

Техническая документация на «Датчик звука MGS-SND504»

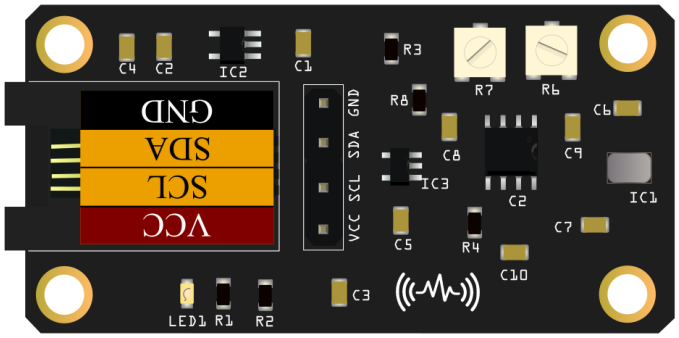

Краткое описание

Датчик звука MGS-SND504 применяется для детектирования звука в робототехнике и измерительных приборах. В его основе лежит микрофон INMP504/INMP510. Высокая чувствительность позволяет применять его в качестве микрофона как ближнего, так и дальнего действия. Подстроечный резистор R7 позволяет регулировать компрессию звука (регулятор громкости). Подстроечный резистор R6 устанавливает порог шума (шумоподавление).

❗ Является не измерительным, а индикаторным устройством.

Параметры датчика

Параметр	Величина
Применяемый микрофон	INMP504 (INMP510)
Применяемый АЦП	MCP3221A7
Напряжение питания	5 В
Интерфейс подключения	I²C, 5-вольтовая логика
Чувствительность микрофона при 1 кГц	-38 dBV
Динамический диапазон микрофона	91 dB
Диапазон рабочих частот микрофона	100 Гц … 16 кГц
Разрядность АЦП	12 бит
Скорость преобразования АЦП	22.3 ksps
Регулировка чувствительности	Есть
Регулировка шумоподавления	Есть
Разъемы для подключения	RJ-9 (4P4C), 2.54 мм контакты
Рабочий диапазон температур	-40 … +85 °C

Пример кода – ссылка

Видео про устройство

Примечания

Характеристика чувствительности микрофона

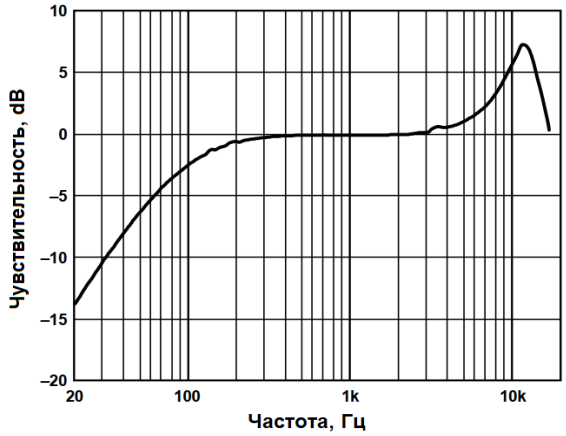

Размеры

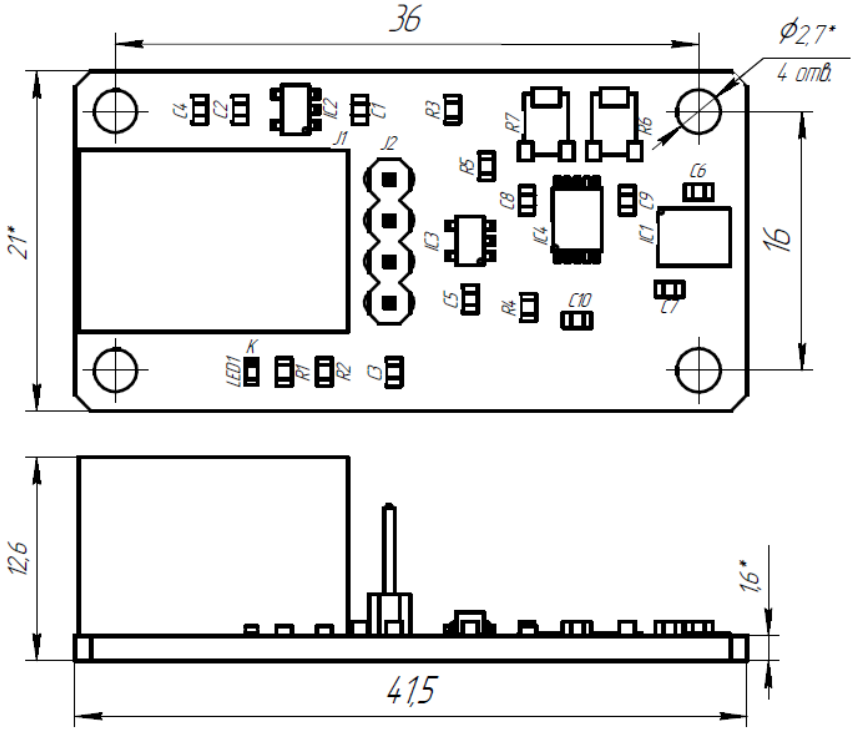

MGBOT®

info@mgbot.ru – общие вопросы
tech@mgbot.ru – техподдержка
project@mgbot – конкурсы и проекты

8 (812) 416 34 00

@help_MGbot – Telegram-бот техподдержки

мгбот.рф
mgbot.ru

Офис: СПб, Свеаборгская,12
Производство: СПб, Гаражный пр-д, 1 лит. А

Версия №1.2 от 11.04.2022